HOCHIKI

安心のための+α。

放水型SPシステムカタログ

放水型ヘッド等を用いる

スプリンクラー設備

あらゆる空間でも
ムダなくピンポイント消火!

建物の規模に合わせて選べる
ラインアップ!

HOCHIKI
SPRINKLER PRODUCTS

国内外で高い評価と多くの納入実績!

長年にわたり実験・研究開発を積み重ねた結晶

放水型SPシステムが高い評価を得ているのは、安全・安心を提供するために、長年にわたり火災性状や消火能力の実験・研究開発を積み重ねた成果です。
ドーム球場やイベント・展示施設、アトリウム、空港など、日本国内はもちろん海外でも多くの納入実績を誇っています。

建物の規模・形状に合わせて選べる充実のラインアップ

天井高が10m(物販店舗・展示場等は6m)を超える高天井の部分には、「放水型ヘッド等を用いるスプリンクラー設備(放水型SPシステム)」の設置が必要です。
ホーチキでは、様々な建物の規模や形状に合わせた多彩なラインアップをそろえています。

種　別	可動式小型ヘッド			固定式小型ヘッド	
区　分	大規模放水銃システム	中規模放水銃システム	小規模放水銃Ⅱプラスシステム	固定式放水型スプリンクラーシステム	
放水部	大規模放水銃 有効放水範囲：0～87m	中規模放水銃 有効放水範囲：0～68m	火災検出・消火ユニット 有効放水範囲： 40m級　0～36・38・40m 18m級　0～18m 16m級　0～16m	天井型 	側壁型
感知部	走査型火災検出器 	走査型火災検出器 		赤外線式スポット型感知器等 	
放水AND用感知器	走査型火災検出器／自動火災報知設備の感知器		自動火災報知設備の感知器		
その他の主な構成機器	●放水銃中央監視盤 ●放水銃制御盤 ●中央操作卓 ●現地操作卓 ●放水圧力制御弁 ●加圧送水装置 ●空気圧縮装置　等	●放水銃中央監視盤 ●放水銃制御盤 ●中央操作卓 ●現地操作卓 ●放水圧力制御弁 ●加圧送水装置　等	●マスター制御盤 ●ユニット制御盤 ●現地操作部 ●調圧式一斉開放弁 ●加圧送水装置　等	●放水型SP制御盤 (中央操作部 受信部 制御部) ●手動操作部(現地) ●一斉開放弁 ●加圧送水装置　等	
特長	●自動放水対応 ●(自動)リニア制御放水 (手動)4射程放水	●自動放水対応 ●(自動)リニア制御放水 (手動)4射程放水	●自動放水対応 ●遠近2射程放水(40m級)	●自動放水対応 ●エリア一斉放水	
評価番号	S002	S002	S035	S010	

可動式小型ヘッド

大規模放水銃

ドーム球場などの大型空間建築物や大規模な高天井空間に適合

放水型ヘッド等を用いるスプリンクラー設備
可動式小型ヘッド1号評価取得
評価番号S002　平成9年6月3日
（変更評価　H15.2.21）

接続可能台数をアップ
- ●走査型火災検出器：8台まで
- ●大規模放水銃　　：8台まで

有効放水範囲

0~87m

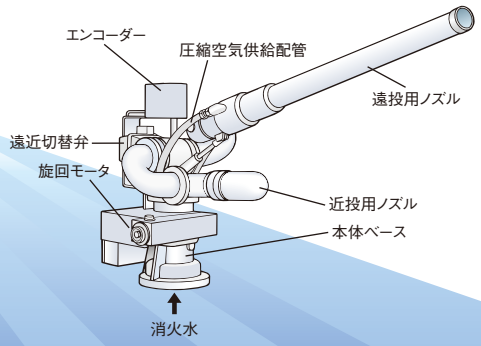

システム概念図

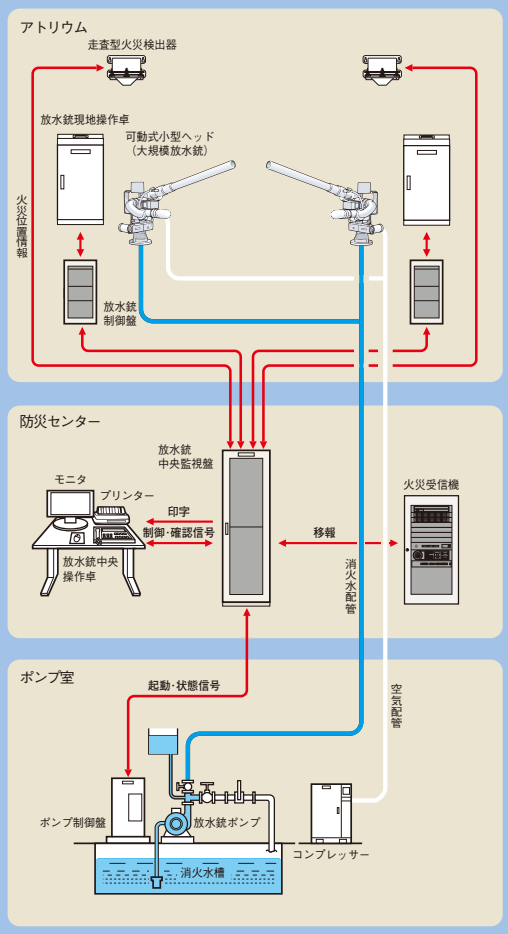

特　長

1 ドーム球場やイベント施設のような、大型空間建築物や大規模な高天井空間を防護します。

2 コンプレッサーからの圧縮空気を流入させる特殊なノズル構造になっています。

コンプレッサー活用で強力（長距離）放水!!

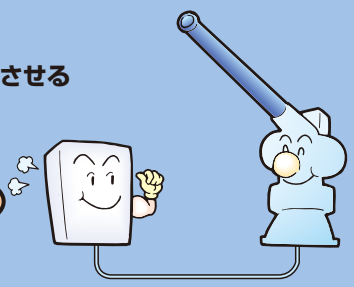

3 流入された圧縮空気は、消火水流を加速させるとともに噴霧化する作用があり、広い散水分布域を形成することができます。

放水性能

パターン		有効放水距離	放水圧力	放水量	ノズル仰角
遠投ノズル	「遠」	約71～87m	0.9MPa	3500L/min	15°または25°
	「中」	約47～73m	0.6MPa	2600L/min	15°または25°
	「近」	約20～50m	0.3MPa	1520L/min	15°または25°
「直近」		約　0～22m	0.6MPa	1550L/min	15°または25°

●有効放水距離は設置高さ10m時

標準仕様

最高使用圧力	水圧：0.9MPa	水接続口	JIS10K　200A　FFフランジ（ボア径100A）
最大放水量	3500L/min	ノズル仰角	15°または25°
放水圧力	0.9MPa	色彩	メタリック302（Aシルバー）Vトップ
空気圧/流量	圧力：0.65MPa　3400NL/min	外形寸法	約（W）600×（H）1253×（D）2140mm（ノズル仰角15°時）
有効放水範囲	0～87m（取付高さによる）	質量	約185kg（標準架台約70kg）
水平旋回時間	15秒/180°　±20%		

中規模放水銃

イベント・展示施設や体育館などの中規模な高天井空間に適合

放水型ヘッド等を用いるスプリンクラー設備
可動式小型ヘッド1号評価取得
評価番号S002　平成9年6月3日
（変更評価　H15.2.21）

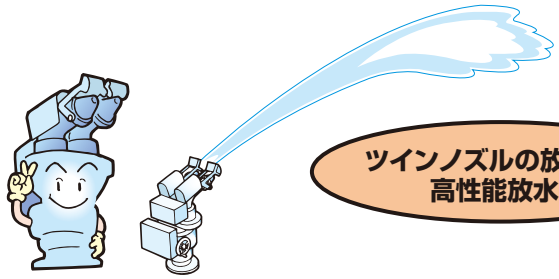

ツインノズルの放水銃で
高性能放水!!

接続可能台数をアップ
●走査型火災検出器：8台まで
●大規模放水銃　　：8台まで

有効放水範囲

0~68m

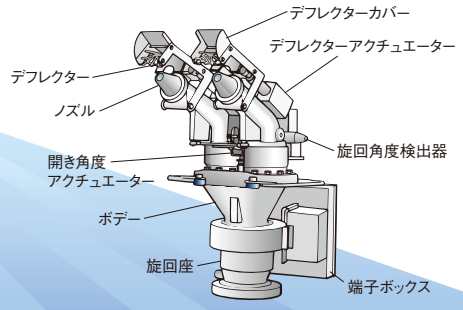

システム概念図

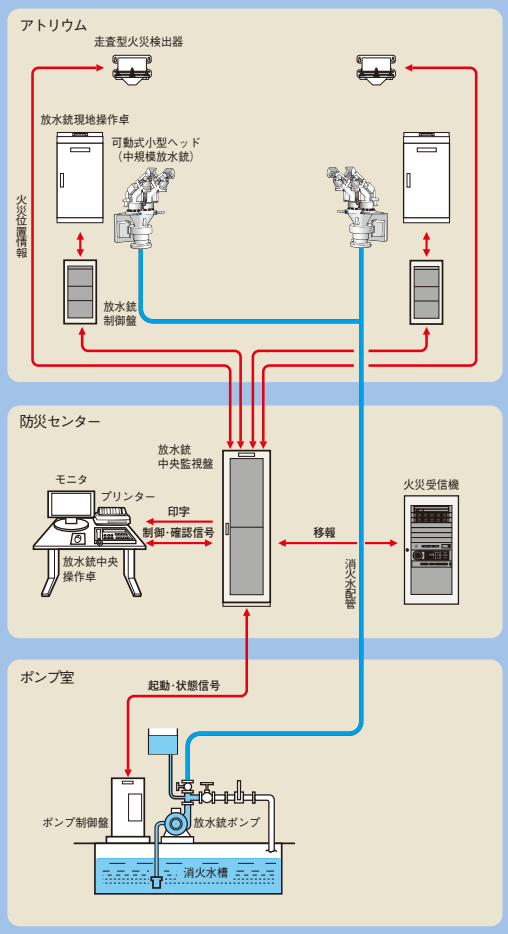

特　長

1. イベント施設や展示施設・アトリウム・体育館のような中規模な空間を防護します。
2. 放水ノズルにはツインノズルを採用。
3. ツインノズルは、2つの水流にともなう空気の流れを利用し、コンプレッサーを使わずに約68m先まで均一に放水できます。
4. 意匠的ニーズのある空間設置に配慮したこのクラスではコンパクトサイズ。
5. ツインノズルは放水射程により、ノズルの開き角度が0°~7°の範囲で変わります。
6. 放水射程が近距離の場合は、ノズルの前にデフレクターを下げ水流を当てることにより拡散します。

放水性能

パターン	有効放水距離	放水圧力	放水量	ノズル仰角
「遠」	約47~68m	0.8MPa	2800L/min	15°または25°
「中」	約32~52m	0.5MPa	2200L/min	15°または25°
「近」	約20~33m	0.4MPa	2000L/min	15°または25°
「直近」	約　0~21m	0.3MPa	1750L/min	15°または25°

●有効放水距離は設置高さ10m時

標準仕様

最高使用圧力	水圧：約0.8MPa	水接続口	JIS10K　100A　FFフランジ
最大放水量	2800L/min　放水圧力：0.8MPa	ノズル仰角	15°または25°
有効放水範囲	0~68m（取付高さによる）	色彩	メタリック302（Aシルバー）Vトップ
水平旋回範囲	180°	外形寸法	約（W）418×（H）800×（D）785mm（ノズル仰角15°時）
水平旋回時間	20秒/180°±20%	質量	約75kg（標準架台約60kg）

大・中規模放水銃の有効放水範囲

最大87m先まで放水!大規模放水銃

例えば　ノズルの仰角を15°に設定して、放水圧力を変化させた場合の放水パターン

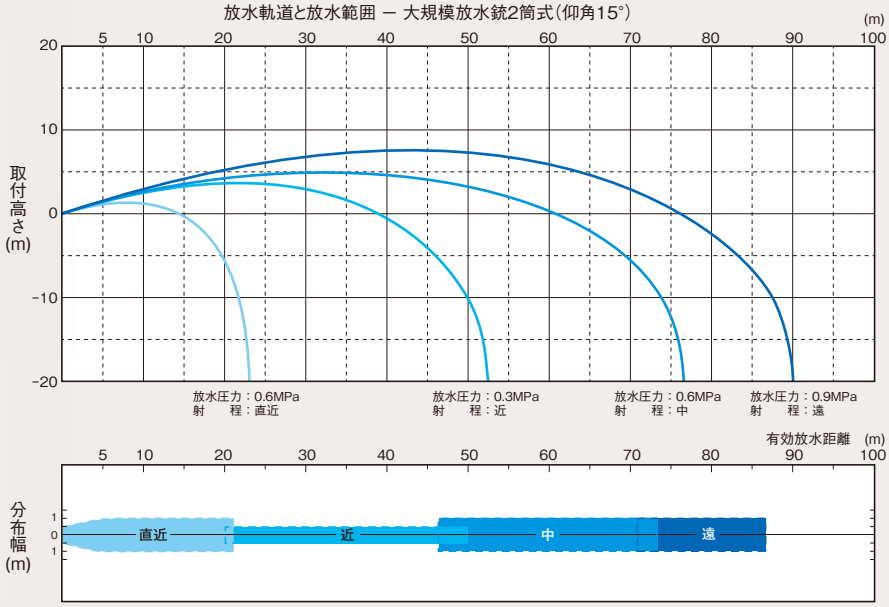

最大68m先まで放水!中規模放水銃

例えば　ノズルの仰角を15°に設定して、放水圧力を変化させた場合の放水パターン

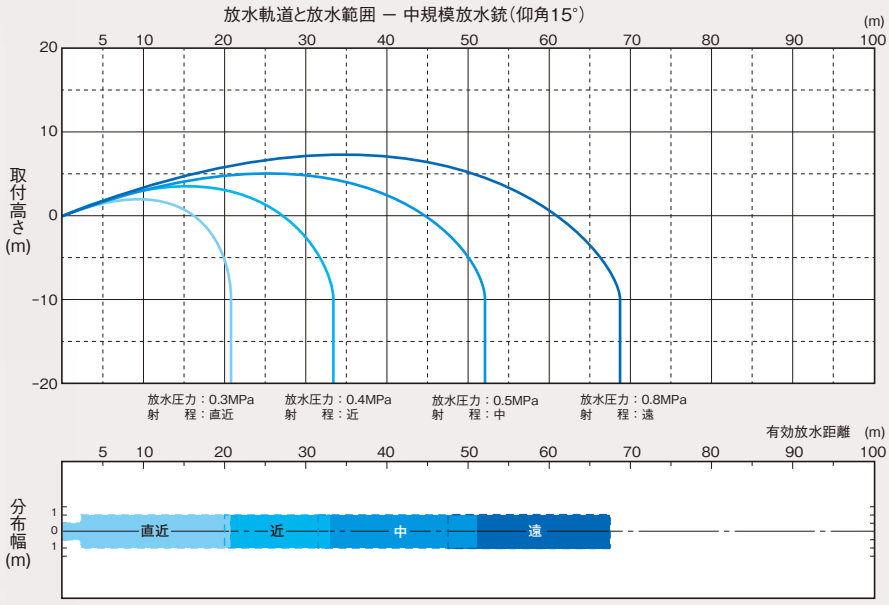

フロー概要(自動モード) / 大・中規模放水銃共通　●火災検出・放水・放水停止・再検出が全て自動で行えます。

火災発生 ▶ 火災検出 ▶ 火災位置の演算・特定 ▶ 放水銃自動旋回 ▶ 放水射程自動設定 ▶ 自動放水条件確定 ▶ タイマーによるカウントダウン ▶ 放水開始 ▶ 放水停止タイマーにより放水停止 ▶ 火災再検出で再放水 ▶ 消火

ホーチキが誇る空間セキュリティ

火災位置を確実に特定する

火災位置をピンポイントで特定!

走査型火災検出器

走査型火災検出器は、火災の際に放射される赤外線を捉えることで火災を発見します。警戒範囲は、水平方向に190°、垂直方向に90°、最大で200mまでの広い範囲にわたります。さらに、どの位置で火災が発生したかをピンポイントで特定する能力を備えています。

走査型火災検出器の警戒範囲

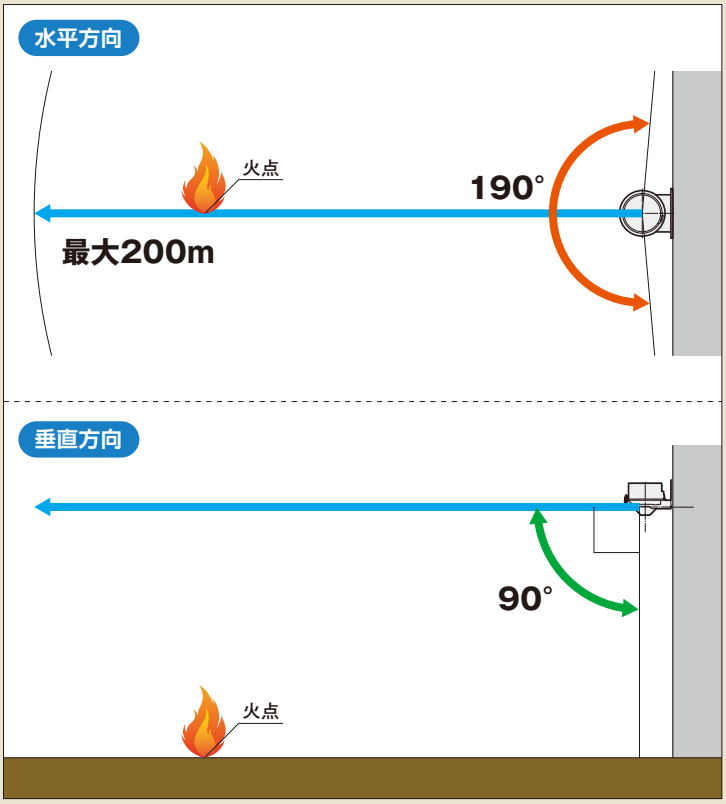

水平方向190°、垂直方向90°、最大200mまで広範囲で空間監視。

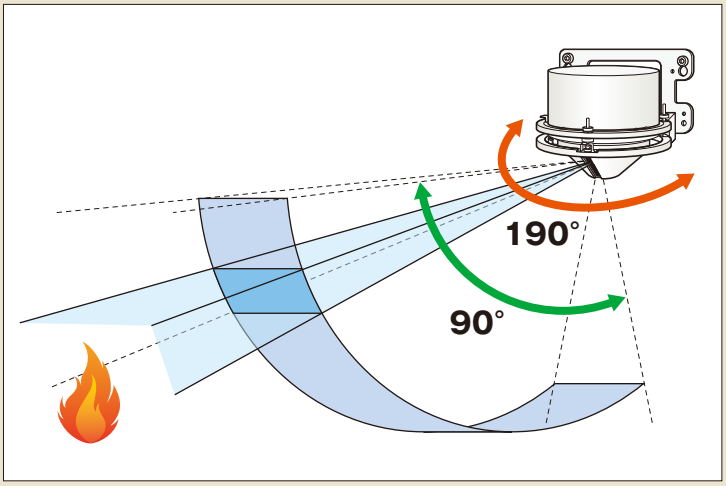

火災位置をピンポイントで特定。

モニタ画面表示例

●通常監視画面

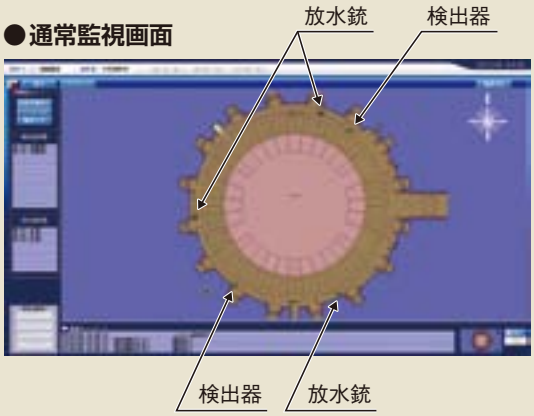

●火災発生画面

●放水銃旋回完了画面

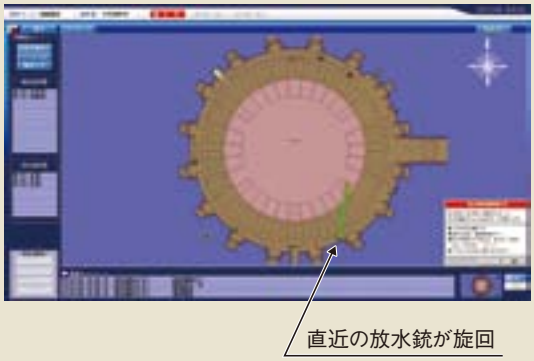

狙った炎を
優しく、確実に
消火する

ホーチキの放水は人に優しい、モノに優しい!

リニア制御システム

放水距離は、ホーチキ独自の「リニア制御」で設定します。
消火用水の飛距離データに基づいて細かく算出された放水距離の制御により、
必要以上の範囲に放水しない工夫がなされています。
また放水は人や備品などに対する安全性を考慮した噴霧放水です。

大規模・中規模放水銃の旋回範囲

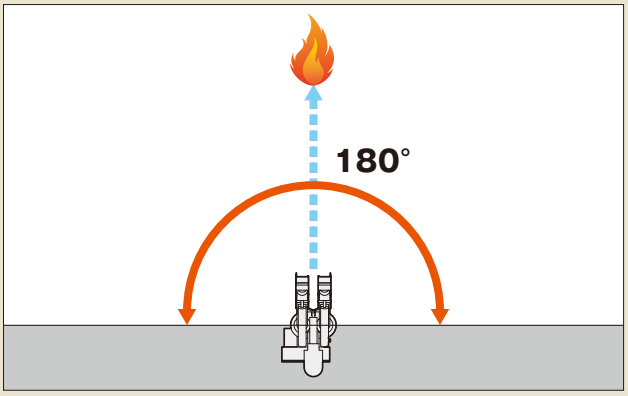

検出器により特定された火災位置へ放水銃が旋回。(水平方向180°)

放水距離の制御

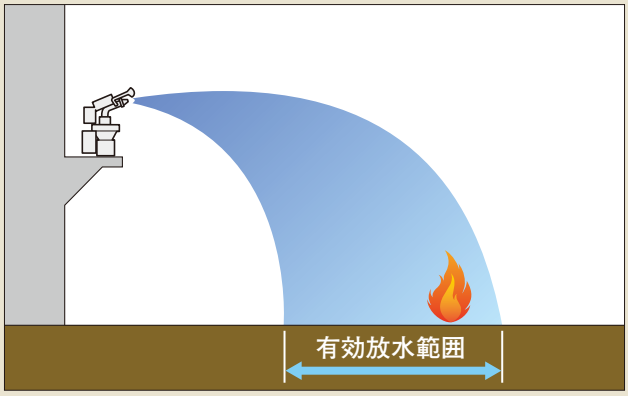

データに基づき放水距離を制御。ピンポイントで放水・消火します。

ITVカメラとの連動で火災状況をリアルタイム監視(オプション)

●放水銃中央監視盤からITVシステムへ火災情報を移報することにより、リアルタイムでITVシステムとの連動が行えます。
●ITVシステムは放水銃システムからの火災情報により、あらかじめ決められたカメラの映像をモニタに映し出します。
※ITVシステムは汎用品が使用可能です。連動を行うには、ITVシステムに信号入力端子や入力信号と連動して制御を行う機能が必要です。

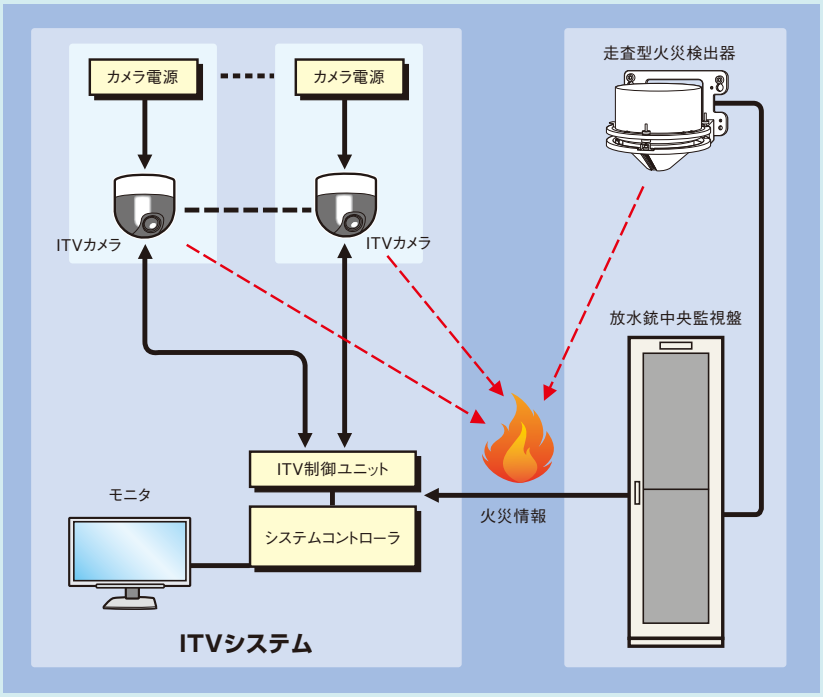

小規模放水銃Ⅱプラス

物販店舗、事務所ビルの
吹き抜けなどに適合

放水型ヘッド等を用いるスプリンクラー設備
可動式小型ヘッド1号評価
評価番号S035　平成14年11月27日
（変更評価　H26.7.17）

有効放水範囲

40m級 0~36·38·40m
18m級 0~18m
16m級 0~16m

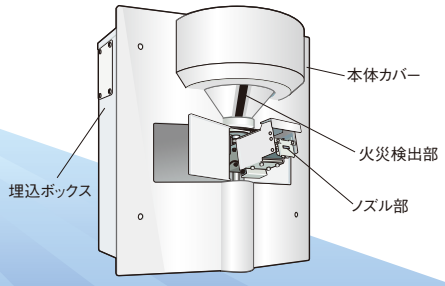

特　長

1. 小水量での放水距離を実現。
2. 固定式ヘッドよりも配管数量・機器数量が少なく、ポンプ動力も省力化。
3. 火災検出器と放水銃を一体化したユニットタイプ。
4. 吹き抜け空間の意匠にマッチするスッキリデザイン。
5. 1システム最大8ユニットまで接続可能。
6. 消火ポンプはスプリンクラーポンプと兼用することができ、通常のスプリンクラー配管と接続可能。

システム概念図

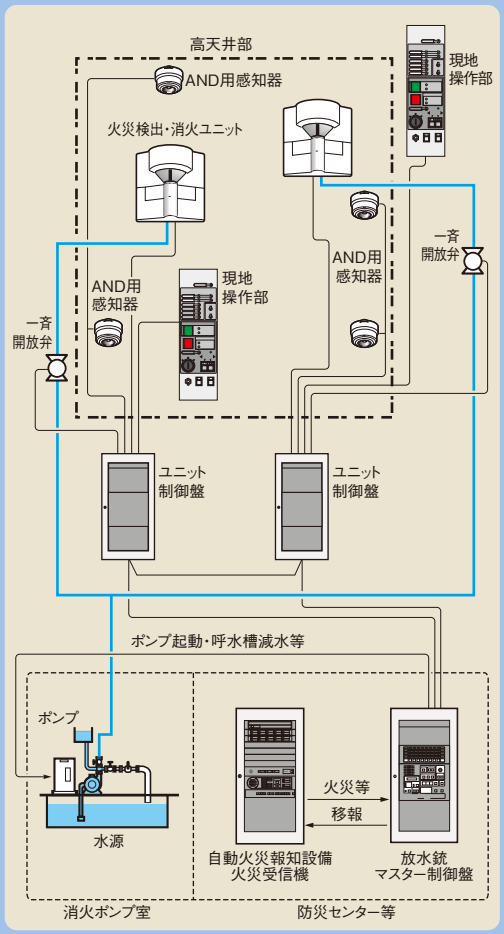

放水性能

タイプ	設置高さ	有効放水距離	放水圧力	放水量
40m級	4m以上～6m未満	0～36m	0.5MPa	500L/min
	6m以上～8m未満	0～38m		
	8m以上～15m未満	0～40m		
18m級	4m以上～10m未満	0～18m	0.4MPa	510L/min
16m級		0～16m	0.25MPa	410L/min

標準仕様（小規模放水銃Ⅱプラス）

タイプ		40m級	18m級	16m級
型式		GDS-AA□	GDS-BA□	
外形寸法		約(W)760×(H)770×(D)540mm [埋込部:(W)680×(H)730×(D)248]		
質量		約75kg		
設置高さ		4～15m	4～10m	
本体カバー		FRP製、マンセル値2.5Y9/1(半ツヤ)近似色		
設置環境	周囲温度	0～50℃		
	推奨温度範囲	0～40℃		
	周囲湿度	20～80%(結露なきこと)		
火災検出部	監視範囲	水平方向190°以内、垂直方向90°以内		
	水平走査時間	約17秒(戻り5秒)		
	材質	カバー:難燃性樹脂、ベース:AC4A		

タイプ		40m級	18m級	16m級
放水銃部	放水流量	500L/min	510L/min	410L/min
	放水圧力	0.5MPa	0.4MPa	0.25MPa
	有効放水幅	2m		
	水平旋回範囲	250°(防護範囲180°、格納角度70°)		
	水平旋回時間	24秒±20%／250°		
	射程	2射程(遠・近)	1射程	
	接続範囲	65A	32A	
	材質	筐体:SPCC、ノズル:C3604		

小規模放水銃Ⅱプラスの有効放水範囲

火災検出・消火ユニット

火災検出部
放水銃部
40m級
垂直走査90°
18m級
16m級
ノズル取付高さ
約4m～15m
ノズル取付高さ
約4m～10m
最大監視距離 約36m・38m・40m(水平)
最大監視距離 約16m・18m(水平)
火災監視範囲　190°
水平走査範囲　205°
放水幅
約 2m
16m級　放水距離 約16m
18m級　放水距離 約18m
40m級　近射程距離 約23m/24m/25m
40m級　遠射程距離 約22～36m/23～38m/24～40m
40m級　放水距離 約36m/38m/40m

小水量で広い防護面積が得られます！

フロー概要　●火災検出・放水・放水停止・再検出が全て自動で行えます。

火災発生 → 火災検出（火災判断・断定） → 火災位置の特定（走査停止） → 放水ノズル旋回・設定 → 自動放水条件確定 → タイマーによるカウントダウン → 放水開始 → 放水停止タイマーにより放水停止 → 火災再検出で再放水 → 消火

固定式小型ヘッド

物販店舗や事務所ビルをはじめ、あらゆる建物の高天井に適合。

GEH-BC23

天井型

GEH-AC50

GEH-AC75

放水型ヘッド等を用いるスプリンクラー設備
固定式小型ヘッド1号評価取得
評価番号S010　平成9年10月6日
ヘッドの追加　平成14年11月12日

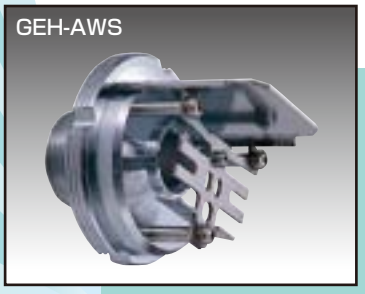
GEH-AWS

側壁型

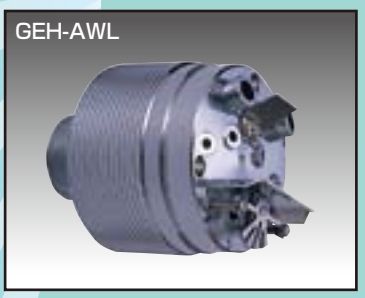
GEH-AWL

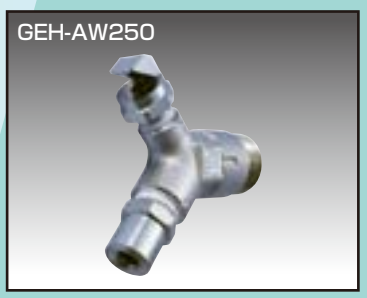
GEH-AW250

GEH-AW365

特　長

1. 天井型と側壁型の2タイプ、計12種類があり、空間形状など、さまざまな設置環境に対応可能。
2. 感知部は、炎感知器、煙感知器（光電式分離型・光電式スポット型）、差動式分布型感知器など、現場状況に合わせた感知器の選択が可能。
3. システム構成がシンプル。

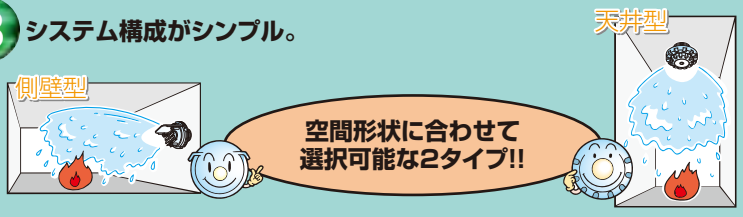

有効放水範囲

天井型/GEH-AC90の例

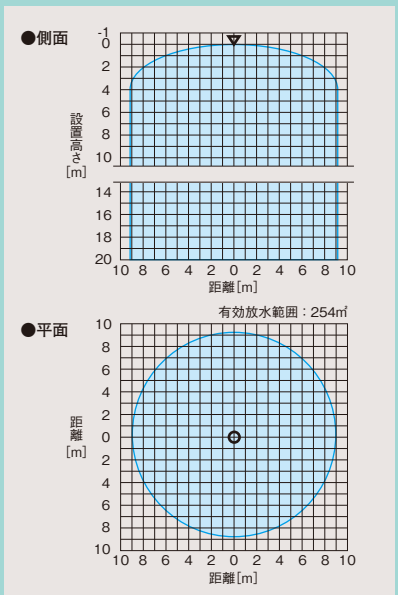

側壁型/GEH-AWLの例

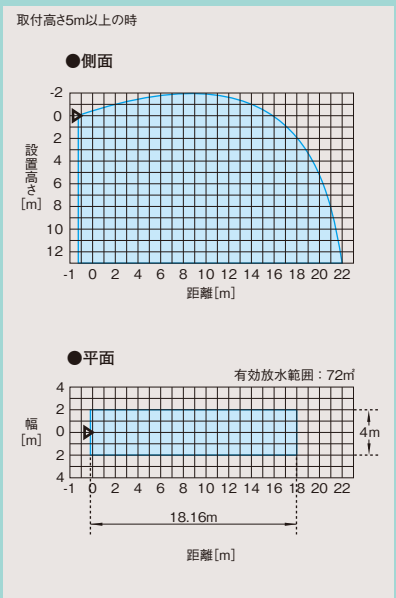

システム概念図（例）

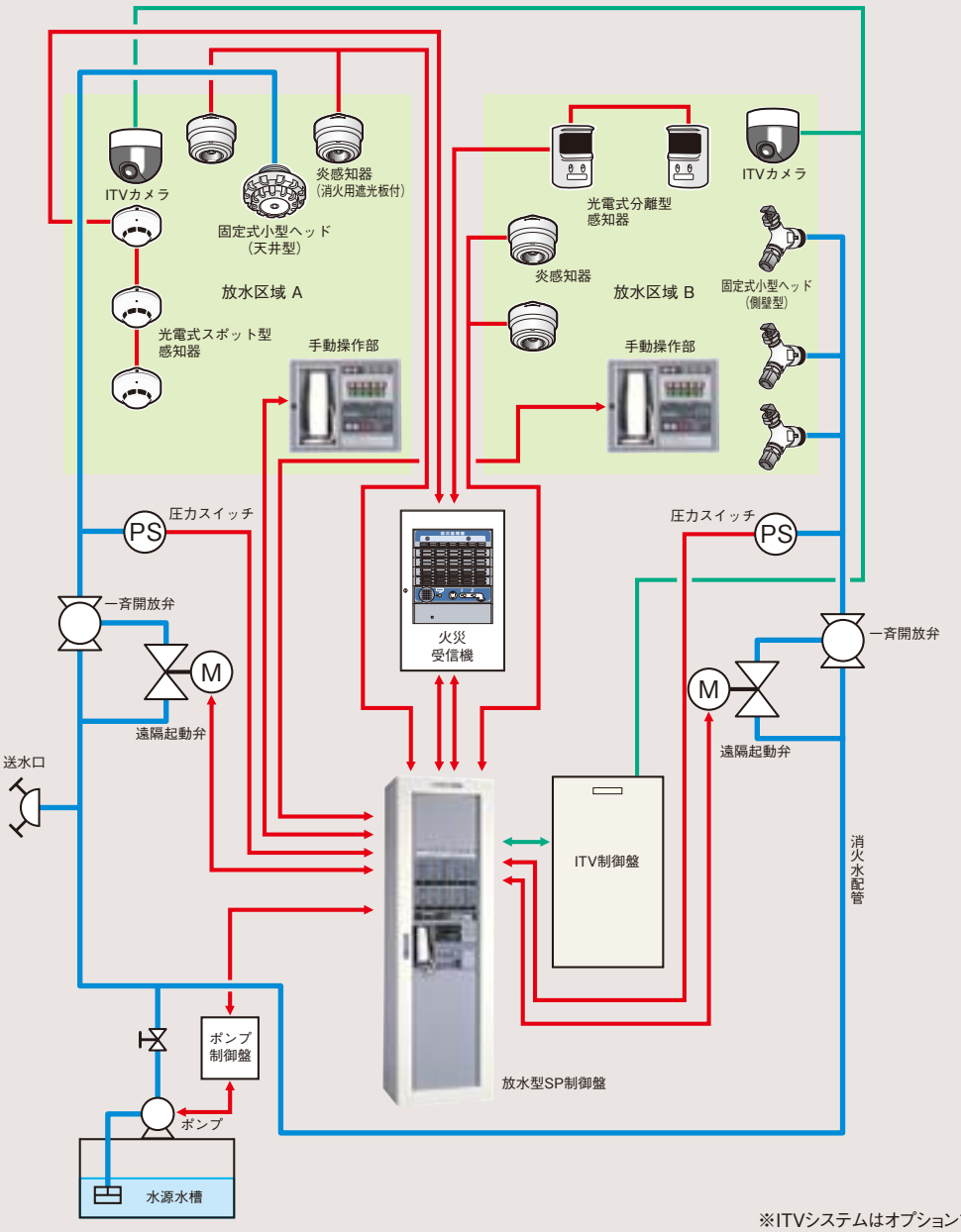

※ITVシステムはオプションです。（P.6参照）
※感知器は放水型SP制御盤にも接続できます。

フロー概要（自動モード）

火災発生 ▶ 火災検出 ▶ 火災区域の確定 ▶ 自動放水条件確定 ▶ 放水区域選択 ▶ タイマーによるカウントダウン ▶ 放水開始 ▶ 消火

HOCHIKI SPRINKLER PRODUCTS

SPECIFICATIONS

可動式放水型スプリンクラー設備仕様

走査型火災検出器

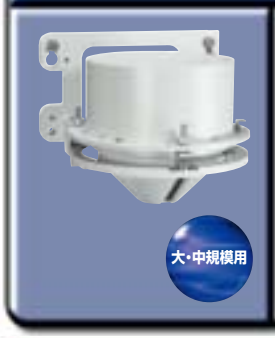

最大監視距離	200m
水平旋回角度	0～190°
水平旋回時間	約16秒(190°)
垂直走査角度	90°
環境条件	温度－10℃～40℃(結露なきこと)
周囲環境	室内
色彩	マンセル値N-8.0 近似色
外形寸法	約φ350×(H)307×(D)416mm
質量	約16kg(標準架台約40kg)
標準価格	仕様により異なりますのでお問い合わせください
納期	受注生産品

放水銃中央監視盤

設置	自立型
一次側電源	AC100V 50/60Hz UPS経由非常電源より受電 (UPSは当社指定品)
最大消費電力	1.8kVA以下
環境条件	温度0℃～40℃(結露なきこと)
色彩	扉・本体: マンセル値 2.5Y9/1 近似色 パネル: マンセル値 5Y6/0.5(3分ツヤ)近似色
外形寸法	約(W)600×(H)2000×(D)600mm
質量	約140kg
標準価格	仕様により異なりますのでお問い合わせください
納期	受注生産品

放水銃制御盤

設置	壁掛型
一次側電源	AC100V 50/60Hz 非常電源より受電
予備電源	予備電源1:1.65Ah／予備電源2:3.5Ah
最大消費電力	0.75kVA
環境条件	温度0℃～40℃(結露なきこと)
色彩	扉・本体: マンセル値 2.5Y9/1 近似色 パネル: マンセル値 5Y6/0.5(3分ツヤ)近似色
外形寸法	約(W)550×(H)1100×(D)160mm
質量	約42kg
標準価格	仕様により異なりますのでお問い合わせください
納期	受注生産品

放水銃中央操作卓

回路電圧	DC24V、DC5V
環境条件	温度0℃～40℃(結露なきこと)
表示	火災、放水中、操作モード、操作権、射程等
操作	操作権設定、放水銃旋回、放水射程設定、放水等
色彩	本体:マンセル値2.5Y9/1 近似色 操作及び表示パネル: マンセル値5Y6/0.5(3分ツヤ)近似色
外形寸法	約(W)515×(H)125×(D)280mm
質量	約6.5kg
標準価格	仕様により異なりますのでお問い合わせください
納期	受注生産品

放水銃現地操作卓

設置	自立型
回路電圧	DC24V、DC5V
環境条件	温度0℃～40℃(結露なきこと)
表示	火災、放水中、操作モード、操作権、射程等
操作	操作権設定、放水銃旋回、放水射程設定、放水等
色彩	外観部: マンセル値 2.5Y9/1 近似色 操作及び表示パネル: マンセル値 5Y6/0.5(3分ツヤ)近似色
外形寸法	約(W)480×(H)960×(D)325mm
質量	約37kg
標準価格	仕様により異なりますのでお問い合わせください
納期	受注生産品

放水銃マスター制御盤

設置	屋内壁掛型
ユニット接続数	ユニット制御盤 最大8台
一次側電源	AC100V 50/60Hz 非常電源より受電
予備電源	DC24V 1.65Ah ニッケルカドミウム蓄電池
最大消費電力	80VA
回路電圧	DC24V、DC5V
環境条件	温度0℃～40℃(結露なきこと)
材質	鋼板製 板厚1.6mm 焼付塗装
色彩	扉・本体: マンセル値 2.5Y9/1 近似色 操作及び表示パネル: マンセル値 5Y6/0.5 近似色
外形寸法	約(W)550×(H)1100×(D)160mm
質量	約40～43kg
標準価格	仕様により異なりますのでお問い合わせください
納期	受注生産品

放水銃ユニット制御盤

設置	屋内壁掛型
ユニット接続数	火災検出消火ユニット 最大1台
一次側電源	AC100V 50/60Hz 非常電源より受電
予備電源	DC24V 10.0Ah ニッケルカドミウム蓄電池
最大消費電力	270VA
回路電圧	DC24V、DC5V、DC48V
環境条件	温度0℃～40℃(結露なきこと)
材質	鋼板製 板厚1.6mm 焼付塗装
色彩	扉・本体: マンセル値 2.5Y9/1 近似色 パネル: マンセル値 5Y6/0.5 近似色
外形寸法	約(W)550×(H)1100×(D)160mm
質量	約40kg
標準価格	仕様により異なりますのでお問い合わせください
納期	受注生産品

放水銃現地操作部

設置	標準壁埋込型
接続対象機器	ユニット制御盤1台に最大1台
回路電圧	DC24V、DC5V
環境条件	温度0℃～40℃(結露なきこと)
材質	鋼板製 板厚1.6mm 焼付塗装
色彩	本体: マンセル値 5Y6/0.5 近似色 埋込ボックス: マンセル値 2.5Y9/1(半ツヤ)近似色
外形寸法	本体: 約(W)80×(H)280×(D)61.6mm 埋込ボックス(1台収納用): 約(W)230×(H)400×(D)140mm
質量	本体：約1.3kg 埋込ボックス(1台収納用)：約5.5kg
標準価格	仕様により異なりますのでお問い合わせください
納期	受注生産品

固定式放水型スプリンクラー設備仕様

放水型SP制御盤

商品記号	GEB-AAS□-□
評価番号	S010C001
主電源	AC100V 50/60Hz 非常電源より受電
最大消費電流	2.5A(1～10回線)
予備電源	DC24V 1.65Ah
充電方式	トリクル充電
主音響	ブザー DC24V 25mA
環境条件	温度0℃～40℃(結露なきこと)
材質	本体:鋼板製 板厚1.6mm 背板:亜鉛メッキ鋼板製
色彩	扉・本体: マンセル値 2.5Y9/1 近似色 操作及び表示パネル: マンセル値5Y6/0.5(3分ツヤ)近似色
外形寸法	約(W)600×(H)2000×(D)450mm
質量	約130kg
標準価格	仕様により異なりますのでお問い合わせください
納期	受注生産品

手動操作部

種別	固定式小型ヘッド(手動操作部)
商品記号	GEK-AAW□
評価番号	S010M001
回路電圧	DC24V
環境条件	温度0℃～40℃(結露なきこと)
材質	本体:鋼板製 板厚1.6mm 焼付塗装
色彩	マンセル値5Y6/0.5(3分ツヤ)近似色
外形寸法	約(W)380×(H)320×(D)120mm
質量	約10kg
標準価格	仕様により異なりますのでお問い合わせください
納期	受注生産品

固定式小型ヘッド(S型)

種別	固定式小型ヘッド(側壁型)
商品記号	GEH-AWS
評価番号	S010H001
標準放水圧力	0.35MPa
使用圧力範囲	0.35～0.5MPa
放水流量範囲	350～420L/min
有効放水範囲	取付高さ:3m以上5m未満 約57m²(W=7m、L=8.16m) 取付高さ:5m以上13m以下 約64m²(W=7m、L=9.16m)
取付位置高さ	側壁:3～13m
材質	本体:C3604B
色彩	クロムメッキ仕上
外形寸法	約φ69×(D)82mm
質量	約500g
標準価格	180,000円
納期	受注生産品

固定式小型ヘッド(M型)

種別	固定式小型ヘッド(側壁型)
商品記号	GEH-AWM
評価番号	S010H002
標準放水圧力	0.35MPa
使用圧力範囲	0.35～0.5MPa
放水流量範囲	410～490L/min
有効放水範囲	取付高さ:3m以上5m未満 約54m²(W=6m、L=9.16m) 取付高さ:5m以上13m以下 約71m²(W=7m、L=10.16m)
取付位置高さ	側壁:3～13m
材質	本体:C3604B
色彩	クロムメッキ仕上
外形寸法	約φ69×(D)82mm
質量	約500g
標準価格	200,000円
納期	受注生産品

固定式小型ヘッド(L型)

種別	固定式小型ヘッド(側壁型)
商品記号	GEH-AWL
評価番号	S010H003
標準放水圧力	0.35MPa
使用圧力範囲	0.35～0.5MPa
放水流量範囲	550～660L/min
有効放水範囲	取付高さ:3m以上5m未満 約68m²(W=4m、L=17.16m) 取付高さ:5m以上13m以下 約72m²(W=4m、L=18.16m)
取付位置高さ	側壁:3～13m
材質	本体:C3604B
色彩	クロムメッキ仕上
外形寸法	約φ99.5×(D)140mm
質量	約1.8kg
標準価格	250,000円
納期	受注生産品

固定式小型ヘッド(側壁250)

種別	固定式小型ヘッド(側壁型)
商品記号	GEH-AW250
評価番号	S010H009
使用圧力範囲	0.35～0.5MPa
放水流量範囲	250～300L/min
有効放水範囲	約48m²(W=6m L=8. 16m)
取付位置高さ	側壁:2.5～13m
材質	本 体:CAC406
色彩	クロムメッキ仕上げ
外形寸法	約(W)52×(H)160×(D)139mm
質量	約1.4kg
標準価格	85,000円
納期	受注生産品

固定式小型ヘッド(側壁255)

種別	固定式小型ヘッド(側壁型)
商品記号	GEH-AW255
評価番号	S010H010
使用圧力範囲	0.35～0.5MPa
放水流量範囲	255～305L/min
有効放水範囲	約50m²(W=5m L=10. 16m)
取付位置高さ	側壁:2.5～13m
材質	本 体:CAC406
色彩	クロムメッキ仕上げ
外形寸法	約(W)52×(H)160×(D)139mm
質量	約1.4kg
標準価格	85,000円
納期	受注生産品

固定式小型ヘッド(側壁365)

種別	固定式小型ヘッド(側壁型)
商品記号	GEH-AW365
評価番号	S010H011
使用圧力範囲	0.35～0.5MPa
放水流量範囲	365～436L/min
有効放水範囲	取付高さ:2.5m以上5m未満 約48m²(W=4m、L=12.16m) 取付高さ:5m以上13m以下 約56m²(W=4m、L=14.16m)
取付位置高さ	側壁:2.5～13m
材質	本 体:CAC406
色彩	クロムメッキ仕上げ
外形寸法	約(W)63×(H)264×(D)176mm
質量	約2.5kg
標準価格	190,000円
納期	受注生産品

固定式小型ヘッド(側壁370)

種別	固定式小型ヘッド(側壁型)
商品記号	GEH-AW370
評価番号	S010H012
使用圧力範囲	0.35～0.5MPa
放水流量範囲	370～442L/min
有効放水範囲	取付高さ:2.5m以上5m未満 約55m²(W=5m、L=11. 16m) 取付高さ:5m以上13m以下 約65m²(W=5m、L=13. 16m)
取付位置高さ	側壁:2.5～13m
材質	本 体:CAC406
色彩	クロムメッキ仕上げ
外形寸法	約(W)63×(H)264×(D)176mm
質量	約2.5kg
標準価格	190,000円
納期	受注生産品

固定式小型ヘッド(天井23)

種別	固定式小型ヘッド(天井型)
商品記号	GEH-BC23
評価番号	S010H013
使用圧力範囲	0.1～0.4MPa
放水流量範囲	84～168L/min
有効放水範囲	約16m²(半径2.3m)
取付位置高さ	天井:2～18m
材質	本体:C3771B
色彩	クロムメッキ仕上
外形寸法	約φ53×(H)39.7mm
質量	約140g
標準価格	15,000円
納期	受注生産品

HOCHIKI SPRINKLER PRODUCTS

SPECIFICATIONS

固定式放水型スプリンクラー設備仕様

固定式小型ヘッド（天井40）

種別	固定式小型ヘッド（天井型）
商品記号	GEH-AC40
評価番号	S010H005
標準放水圧力	0.25MPa
使用圧力範囲	0.25～0.5MPa
放水流量範囲	300～425L/min
有効放水範囲	約50㎡（半径4.0m）
取付位置高さ	天井:6～20m
材質	本体:C3604B
色彩	クロムメッキ仕上
外形寸法	約φ64×（H）43.5mm
質量	約300g
標準価格	80,000円
納期	受注生産品

固定式小型ヘッド（天井50）

種別	固定式小型ヘッド（天井型）
商品記号	GEH-AC50
評価番号	S010H006
標準放水圧力	0.25MPa
使用圧力範囲	0.25～0.5MPa
放水流量範囲	480～680L/min
有効放水範囲	約78㎡（半径5.0m）
取付位置高さ	天井:6～20m
材質	本体:C3604B
色彩	クロムメッキ仕上
外形寸法	約φ64×（H）43.5mm
質量	約300g
標準価格	130,000円
納期	受注生産品

固定式小型ヘッド（天井75）

種別	固定式小型ヘッド（天井型）
商品記号	GEH-AC75
評価番号	S010H007
標準放水圧力	0.25MPa
使用圧力範囲	0.25～0.5MPa
放水流量範囲	1000～1420L/min
有効放水範囲	約176㎡（半径7.5m）
取付位置高さ	天井:6～20m
材質	本体:C3604B
色彩	クロムメッキ仕上
外形寸法	約φ98×（H）68mm
質量	約1.3kg
標準価格	200,000円
納期	受注生産品

固定式小型ヘッド（天井90）

種別	固定式小型ヘッド（天井型）
商品記号	GEH-AC90
評価番号	S010H008
標準放水圧力	0.25MPa
使用圧力範囲	0.25～0.5MPa
放水流量範囲	1800～2550L/min
有効放水範囲	約254㎡（半径9.0m）
取付位置高さ	天井:6～20m
材質	本体:C3604B
色彩	クロムメッキ仕上
外形寸法	約φ118×（H）78mm
質量	約2.0kg
標準価格	300,000円
納期	受注生産品

高天井空間に対するスプリンクラー設備の消防法改正

**ドーム・アトリウムなどの空間建築物や高天井空間には、
「放水型ヘッド等を用いるスプリンクラー設備」の設置が義務づけられています。**

（消防法改正：平成8年2月16日/施行：平成9年4月1日/遡及期間：平成11年3月31日）

ドーム空間・体育館・吹き抜けなど、高い天井を有する天井部分に対して、
放水型ヘッド等スプリンクラー設備は、有効な火災感知や消火ができるからです。

こんな建物に必要です。

スプリンクラーの設備が必要な建築物（又は部分）の「天井高が10mを超える部分」や物販店舗・
地下街及び指定可燃物貯蔵、取扱部の「天井高が6mを超える部分」に必要となります。

伝える技術、伝わる想い、総合防災実験場

放水型SPシステムは、世界最大規模の総合防災実験場で検証を重ね世に送り出されています。

■総合防災実験場

所　　在　　地：宮城県角田市江尻字前原105番3号

総合防災実験場：長さ133m、幅25m、高さ26m

■宮城工場

所　　在　　地：宮城県角田市江尻字前原141番1号

第　1　工　場：延床面積4,873m^2

第　2　工　場：延床面積4,507m^2

設置上の留意事項

●本設備の設置に当たり、日本消防検定協会の行う「放水型ヘッド等スプリンクラー設備の認定評価」が必要となる場合があります。
●1号評価取得品は、日本消防検定協会の行う「適合評価」が必要となります。
●2号評価（1号評価の範囲外）品は、日本消防検定協会の行う「総合評価」および「適合評価」が必要となります。
●海外納入品は、納入国の「総合評価」および「適合評価」が必要となる場合があります。

※本カタログに掲載されている写真は納入実績を元に使用していますが、一部設置場所のイメージ写真が含まれています。ご了承ください。

●商品の仕様や外観などは、品質改良のため予告なしに変更することがありますので、ご了承ください。●商品の色彩は、印刷物と実物では多少異なる場合がありますので、ご了承ください。

●販売店/お問い合わせ

ホーチキ株式会社

本　　社 〒141-8660 東京都品川区上大崎2-10-43 ―――― TEL03(3444)4111 FAX03(3444)4118

お客様ご相談窓口 0120-919-856 受付時間 9:00～17:00（土・日・祝祭日、および弊社休業日を除く）

北海道支社	TEL011(733)2221	宇都宮営業所	TEL028(636)4503	中国支社	TEL082(535)4040
東北支社	TEL022(261)7221	横浜支店	TEL045(227)2501	岡山営業所	TEL086(280)0616
盛岡営業所	TEL019(635)5444	川崎営業所	TEL044(246)4840	福山営業所	TEL084(923)1576
福島営業所	TEL024(523)5950	名古屋支店	TEL052(856)0433	松江営業所	TEL0852(21)0854
いわき駐在事務所	TEL0246(73)0337	金沢営業所	TEL076(293)1201	山口営業所	TEL083(974)6690
上信越支社	TEL027(321)3700	富山営業所	TEL076(421)8515	九州支社	TEL092(511)6621
長野営業所	TEL026(228)3622	静岡支社	TEL054(202)3811	長崎駐在事務所	TEL095(842)8080
新潟支社	TEL025(368)7035	関西支店	TEL072(966)8181	北九州営業所	TEL093(581)0129
東京支店	TEL03(3444)4120	京都支社	TEL075(211)4376	熊本営業所	TEL096(384)4532
千葉支社	TEL043(223)5533	神戸支社	TEL078(272)5781	鹿児島営業所	TEL099(258)1211
西関東支社	TEL042(665)8241	四国支社	TEL087(835)1502	宮崎営業所	TEL0985(35)5636
北関東支社	TEL048(665)2057	徳島駐在事務所	TEL088(657)7010		

メンテナンス契約のおすすめ

消防用設備機器の機能保全のためにメンテナンス契約をおすすめします。
メンテナンス契約は取扱店・販売店、施工店、または弊社にご依頼ください。

Copyright © HOCHIKI Corporation. All rights reserved.

本カタログの記載内容は、2019年3月現在のものです。
本カタログ記載内容の無断複製・転載・引用を禁じます。

6-1802
201903010B015-X19